RAC Solo – kompaktowy klimatyzator bez jednostki zewnętrznej

Wysokowydajny klimatyzator RAC Solo o hiperkompaktowej konstrukcji i minimalnym wpływ na estetykę. Głębokość zaledwie 16,5 cm, łatwa instalacja i technologia sprężarki inwerterowej – optymalizacja wydajności.



Bezproblemowy montaż wewnątrz i na zewnątrz budynków.

SMUKŁA I KOMPAKTOWA OBUDOWA WYKONANA W CAŁOŚCI Z METALU

Głębokość zaledwie 16,5 cm (jednostka wewnętrzna).

BRAK JEDNOSTKI ZEWNĘTRZNEJ

Tylko dwa otwory 162 mm*.

* 202 mm dla największej wydajności.

ŁATWA INSTALACJA

Samodzielna jednostka bez przyłączy czynnika chłodniczego.

nanoe™ X NAJWYŻSZY KOMFORT

Czystrze powietrze z nanoe™ X*.

nanoe™ X +



NOWOŚĆ

Nowy RAC Solo z technologią nanoe™ X – kompaktowy klimatyzator bez jednostki zewnętrznej.

Łączy ultrakompaktową konstrukcję, minimalizującą wpływ na estetykę wnętrza, z zaawansowaną technologią nanoe™ X, poprawiającą jakość powietrza w pomieszczeniach.*

*Dotyczy wyłącznie modeli P-M0G16IC5A-E, P-M0Z20IC5A-E, P-M0Z25IC5A-E oraz P-M0Z30IC5A-E.





nanoeX

ZOBACZ SPECYFIKACJĘ PRODUKTU

Zaprojektowany tak, aby harmonijnie wpasować się w każdą bryłę budynku.

RAC Solo integruje się z elewacją w sposób niemal niewidoczny, dzięki braku jednostki zewnętrznej oraz zastosowaniu dyskretnej kratki zewnętrznej.





*Kratka zewnętrzna może różnić się w zależności od wersji. Na ilustracji: P-M0Z16/20/25/30IC5A-E.

Urządzenie może być montowane wysoko na ścianie lub przy podłodze, łatwo dopasowując się do każdego układu pomieszczenia.

Montaż przy podłodze.

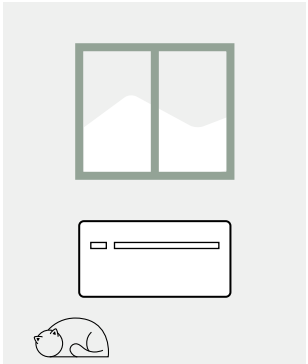

Montaż wysoko na ścianie.

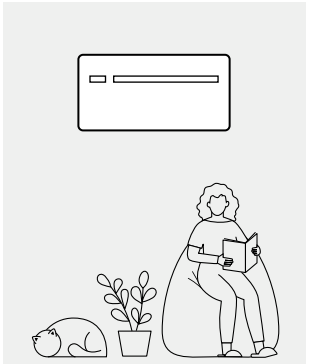

Łatwa i elastyczna instalacja – bez jednostki zewnętrznej

Do montażu wymagane są jedynie dwa otwory w ścianie zewnętrznej budynku. Zewnętrzne kratki montowane są od strony wnętrza, co ułatwia instalację.

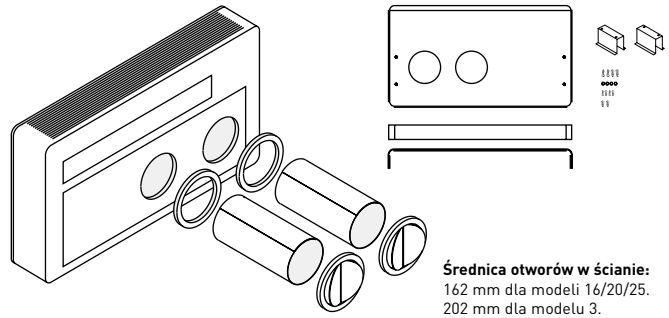

Średnica otworów w ścianie:
162 mm dla modeli 16/20/25.
202 mm dla modelu 3.

*Kratka zewnętrzna może różnić się w zależności od wersji. Na ilustracji: P-M0Z16/20/25/30IC5-E.

Jeśli elewacja zewnętrzna nie znajduje się bezpośrednio za urządzeniem, zestaw wyjścia bocznego (PCZ-L00773 lub PCZ-L00774) umożliwia przekierowanie przepływu powietrza na bok.*



*Kompatybilne wyłącznie z modelami P-M0Z20/25IC5-E oraz P-M0Z20/25IC5A-E.

Zaawansowane rozwiązania sterowania dla każdej instalacji.

Wbudowany wyświetlacz z obsługą Modbus i Wi-Fi oraz pilot zdalnego sterowania IR.

Zintegrowany wyświetlacz z komunikacją Modbus i Wi-Fi oraz standardowy pilot zapewniają wygodną obsługę na co dzień.

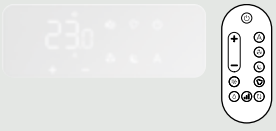

Opcjonalny sterownik ścienny.

Sterownik ścienny z komunikacją Modbus lub wbudowanym modułem Wi-Fi do centralnego zarządzania maks. 16 jednostkami.
PCZ-EEB749 / PCZ-EFB749



Aquarea Home App

Pobierz bezpłatną aplikację.

Wymagania sprzętowe: router oraz dostęp do Internetu (zakup i abonament we własnym zakresie). Panasonic Cloud Server jest projektowany, obsługiwany i zarządzany przez Panasonic.
*Wygląd aplikacji ma charakter poglądowy. Rzeczywisty interfejs może się różnić.

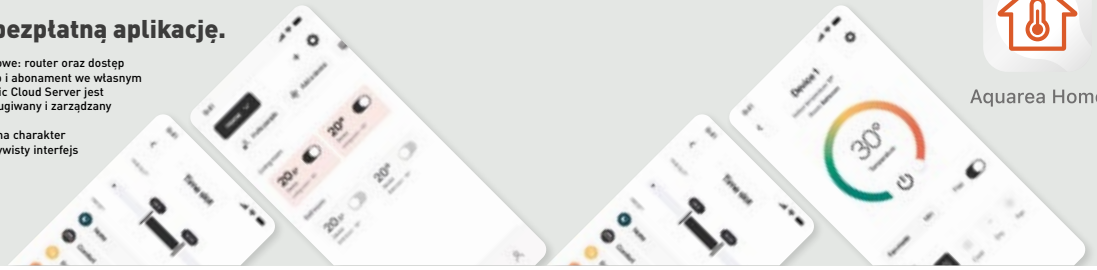

Aquarea Home

Download on the App Store

GET IT ON Google Play

NOWOŚĆ! RAC Solo z nanoe™ X · R290 / R32

· Brak jednostki zewnętrznej
· Generator nanoe™ X Mark 3 – jeszcze lepsza ochrona 24/7
· Kompaktowe wymiary, głębokość tylko 165 mm
· Dostępne tryby ogrzewania i chłodzenia lub samego chłodzenia
· Technologia inwerterowa
· System bezszronowy, z podgrzewaną tacą skroplin
· Łatwa i elastyczna instalacja
· Wyświetlacz z wbudowanym modułem Wi-Fi – inteligentne sterowanie za pomocą aplikacji Aquarea Home



ZESTAW BIAŁY MATOWY			P-M0G16IC5A-E	P-M0Z20IC5A-E	P-M0Z25IC5A-E	P-M0Z30IC5A-E
Wydajność chłodnicza	nom. (min.-maks.)	kW	1,73 (0,70 - 2,35)	2,09 (0,83 - 2,64)	2,33 (0,92 - 3,10)	2,87 (1,40 - 3,50)
EER [1]		**W/W**	**3,01 A**	**3,29 A+**	**3,25 A+**	**2,74 A**
SEER [2]			4,60	4,70	4,60	4,10
Pobór mocy		kW	0,57	0,64	0,73	1,04
Wydajność grzewcza	nom. (min.-maks.)	kW	1,71 (0,75 - 2,40)	2,08 (0,71 - 2,64)	2,31 (0,79 - 3,05)	2,75 (1,35 - 3,50)
Wydajność grzewcza przy -7°C		kW	1,13	1,37	1,52	1,81
COP [1]		**W/W**	**3,15 A**	**3,31 A+**	**3,28 A+**	**3,12 A**
SCOP [2]			3,70	3,80	3,70	3,40
Pobór mocy		kW	0,54	0,63	0,71	0,88
Zasilanie		V	230	230	230	230
Prąd maksymalny		A	3,90	4,10	4,60	6,30
Natężenie przepływu powietrza	maks. / śred. / min.	m³/min	6,0 / 5,0 / 4,0	6,3 / 5,2 / 4,3	6,7 / 5,3 / 4,5	7,5 / 5,8 / 5,0
Zewnętrzny przepływ powietrza	maks. / śred. / min.	m³/min	7,2 / 6,0 / 5,3	7,7 / 6,3 / 5,5	8,0 / 6,5 / 5,7	9,2 / 7,7 / 6,7
Objętość odprowadzanej wilgoci		L/h	0,7	0,8	0,9	1,2
Poziom ciśnienia akustycznego [3]	Hi / Lo / Q-Lo	dB(A)	39 / 29 / 27	39 / 30 / 26	41 / 31 / 27	43 / 33 / 29
Poziom ciśnienia akustycznego na zewnątrz [3]	Hi / Lo	dB(A)	49 / 36	49 / 36	51 / 38	53 / 40
Ładunek czynnika chłodniczego		kg	R290 / 0,14	R32 / 0,5	R32 / 0,5	R32 / 0,5
Wymiary	wys. x szer. x głęb.	mm	549 x 810 x 165	549 x 1010 x 165	549 x 1010 x 165	549 x 1010 x 165
Ciężar netto		kg	38	41	41	41
Generator nanoe X			Mark 3	Mark 3	Mark 3	Mark 3
Średnica otworu w ścianie		mm	162	162	162	202
Odległość między otworami w ścianie		mm	293	293	293	293
Zakres roboczy	chłodzenie (min. ÷ maks.)	°C	-5 ~ +43	-5 ~ +43	-5 ~ +43	-5 ~ +43
	ogrzewanie (min. ÷ maks.)	°C	-15 ~ +18	-15 ~ +18	-15 ~ +18	-15 ~ +18

1) Wskaźniki EER i COP obliczono zgodnie z 626/2011. Skala od A+++ do D. 2) Wskaźniki SEER i SCOP obliczone zgodnie z normą EN 14511. 3) Poziom ciśnienia akustycznego pokazuje wartość zmierzoną w odległości 2 m, zgodnie z normą ISO 7779. *Dostępne od lata 2026.

Akcesoria	
PCZ-EEB749	Sterownik ścienny z komunikacją Modbus
PCZ-EFB749	Sterownik ścienny z wbudowanym modułem Wi-Fi
PCZ-L00773	Wyjście boczne do montażu narożnego dla P-M0Z20/25IC5A-E (wyjście prawe)
PCZ-L00774	Wyjście boczne do montażu narożnego dla P-M0Z20/25IC5A-E (wyjście lewe)
PCZ-GB0737	Zestaw dolnej osłony do montażu wysoko na ścianie dla P-M0Z20/25/30IC5A-E
PCZ-GB1105	Zestaw dolnej osłony do montażu wysoko na ścianie dla P-M0G16IC5A-E
PCZ-GB1119	Zestaw grzałki przewodu odprowadzania skroplin
PCZ-GB1152PS	Zestaw do montażu na ścianach szklanych (pokrywa tylna, dwa wsporniki mocowania do podłogi, przednia osłona podstawy oraz śruby i nakrętki) dla P-M0G16IC5A-E

Akcesoria	
PCZ-GB1153PS	Zestaw do montażu na ścianach szklanych (pokrywa tylna, dwa wsporniki mocowania do podłogi, przednia osłona podstawy oraz śruby i nakrętki) dla P-M0Z25IC5A-E i P-M0Z20IC5A-E
PCZ-GB1154PS	Zestaw do montażu na ścianach szklanych (pokrywa tylna, dwa wsporniki mocowania do podłogi, przednia osłona podstawy oraz śruby i nakrętki) dla P-M0Z30IC5A-E
PCZ-GB1143	Składana, zaokrąglona kratka wylotowa dla P-M0G16IC5A-E, P-M0Z20IC5A-E i P-M0Z25IC5A-E
PCZ-GB1144	Składana, zaokrąglona kratka wylotowa dla P-M0Z30IC5A-E
PCZ-GB1145	Zestaw wyciszający dla P-M0Z30IC5A-E

R290 REFRIGERANT | R32 REFRIGERANT | nanoeX | -15 °C HEATING MODE

R290: Do modelu P-M0G16IC5A-E. R32: Do modelu P-M0Z20IC5A-E, P-M0Z25IC5A-E i P-M0Z30IC5A-E.

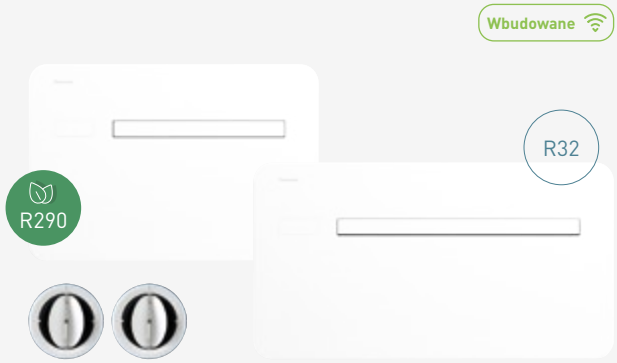

RAC Solo · R290 / R32

- Kompaktowe wymiary, głębokość tylko 165 mm
- Brak jednostki zewnętrznej – wymagane jedynie dwa otwory w ścianie
- Dwie oddzielne, zaokrąglone kratki zewnętrzne z funkcją samoczynnego zamykania
- Dostępne tryby ogrzewania i chłodzenia lub samego chłodzenia
- Technologia inwerterowa
- System bezszronowy, z podgrzewaną tacą skroplin
- Łatwa i elastyczna instalacja
- Wyświetlacz z wbudowanym modułem Wi-Fi – inteligentne sterowanie za pomocą aplikacji Aquarea Home

ZESTAW BIAŁY MATOWY			P-MOG16IC5-E	P-MOZ20IC5-E	P-MOZ25IC5-E	P-MOZ30IC5-E
Wydajność chłodnicza	nom. (min.-maks.)	kW	1,73 (0,70 - 2,35)	2,09 (0,83 - 2,64)	2,33 (0,92 - 3,10)	2,87 (1,40 - 3,50)
EER [1]		**W/W**	**3,01 A**	**3,29 A+**	**3,25 A+**	**2,74 A**
SEER [2]			4,60	4,70	4,60	4,10
Pobór mocy		kW	0,57	0,64	0,73	1,04
Wydajność grzewcza	nom. (min.-maks.)	kW	1,71 (0,75 - 2,40)	2,08 (0,71 - 2,64)	2,31 (0,79 - 3,05)	2,75 (1,35 - 3,50)
Wydajność grzewcza przy -7°C		kW	1,13	1,37	1,52	1,81
COP [1]		**W/W**	**3,15 A**	**3,31 A+**	**3,28 A+**	**3,12 A**
SCOP [2]			3,70	3,80	3,70	3,40
Pobór mocy		kW	0,54	0,63	0,71	0,88
Zasilanie		V	230	230	230	230
Prąd maksymalny		A	3,90	4,10	4,60	6,30
Natężenie przepływu powietrza	maks. / śred. / min.	m³/min	6,0 / 5,0 / 4,0	6,3 / 5,2 / 4,3	6,7 / 5,3 / 4,5	7,5 / 5,8 / 5,0
Zewnętrzny przepływ powietrza	maks. / śred. / min.	m³/min	7,2 / 6,0 / 5,3	7,7 / 6,3 / 5,5	8,0 / 6,5 / 5,7	9,2 / 7,7 / 6,7
Objętość odprowadzanej wilgoci		l/h	0,7	0,8	0,9	1,2
Poziom ciśnienia akustycznego [3]	Hi / Lo / Q-Lo	dB(A)	39 / 29 / 27	39 / 30 / 26	41 / 31 / 27	43 / 33 / 29
Poziom ciśnienia akustycznego na zewnątrz [3]	Hi / Lo	dB(A)	49 / 36	49 / 36	51 / 38	53 / 40
Ładunek czynnika chłodniczego		kg	R290 / 0,14	R32 / 0,5	R32 / 0,5	R32 / 0,5
Wymiary	wys. x szer. x głęb.	mm	549 x 810 x 165	549 x 1010 x 165	549 x 1010 x 165	549 x 1010 x 165
Ciężar netto		kg	38	41	41	41
Średnica otworu w ścianie		mm	162	162	162	202
Odległość między otworami w ścianie		mm	293	293	293	293
Zakres roboczy	chłodzenie (min. ÷ maks.)	°C	-5 ÷ +43	-5 ÷ +43	-5 ÷ +43	-5 ÷ +43
	ogrzewanie (min. ÷ maks.)	°C	-15 ÷ +18	-15 ÷ +18	-15 ÷ +18	-15 ÷ +18

1) Wskaźniki EER i COP obliczono zgodnie z 626/2011. Skala od A+++ do D. 2) Wskaźniki SEER i SCOP obliczone zgodnie z normą EN 14511. 3) Poziom ciśnienia akustycznego pokazuje wartość zmierzoną w odległości 2 m, zgodnie z normą ISO 7779.

Akcesoria	
PCZ-EEB749	Sterownik ścienny z komunikacją Modbus
PCZ-EFB749	Sterownik ścienny z wbudowanym modułem Wi-Fi
PCZ-GB0738	Zestaw zewnętrznych kratek aluminiowych ze stałymi lamelami (otwory 162 mm)
PCZ-GB1091	Zestaw zewnętrznych kratek aluminiowych ze stałymi lamelami (otwory 202 mm)
PCZ-GB0755	Zestaw zabezpieczenia przed owadami (1 metalowa siatka, 1 siatka z drutu metalowego oraz elementy montażowe). Wyłącznie do stosowania z PCZ-GB0738.
PCZ-L00773	Wyjście boczne do montażu narożnego dla P-MOZ20/25IC5A-E (wyjście prawe)
PCZ-L00774	Wyjście boczne do montażu narożnego dla P-MOZ20/25IC5A-E (wyjście lewe)

Akcesoria	
PCZ-GB0737	Zestaw dolnej osłony do montażu wysoko na ścianie dla P-MOZ20/25/30IC5A-E
PCZ-GB1105	Zestaw dolnej osłony do montażu wysoko na ścianie dla P-MOG16IC5-E
PCZ-GB1119	Zestaw grzałki przewodu odprowadzania skroplin
PCZ-GB1152PS	Zestaw do montażu na ścianach szklanych (pokrywa tylna, dwa wsporniki mocowania do podłogi, przednia osłona podstawy oraz śruby i nakrętki) dla P-MOG16IC5-E
PCZ-GB1153PS	Zestaw do montażu na ścianach szklanych (pokrywa tylna, dwa wsporniki mocowania do podłogi, przednia osłona podstawy oraz śruby i nakrętki) dla P-MOZ25IC5-E i P-MOZ20IC5-E
PCZ-GB1154PS	Zestaw do montażu na ścianach szklanych (pokrywa tylna, dwa wsporniki mocowania do podłogi, przednia osłona podstawy oraz śruby i nakrętki) dla P-MOZ30IC5-E

R290 REFRIGERANT | R32 REFRIGERANT | -15 °C HEATING MODE

R290: Do modelu P-MOG16IC5-E. R32: Do modelu P-MOZ20IC5-E, P-MOZ25IC5-E i P-MOZ30IC5-E.

Warunki pomiaru: Chłodzenie – temperatura wewnętrzna 27°C t.s. / 19°C t.m. Chłodzenie – temperatura zewnętrzna 35°C t.s. / 24°C t.m. Ogrzewanie – temperatura wewnętrzna 20°C t.s. Ogrzewanie – temperatura zewnętrzna 7°C t.s. / 6°C t.m. (t.s.: temperatura termometru suchego; t.m.: temperatura termometru mokrego). Dane techniczne mogą ulec zmianie bez uprzedzenia. Szczegółowe informacje o dyrektywie ErP i etykietach energetycznych można znaleźć na naszych stronach www.aircon.panasonic.eu oraz www.ptc.panasonic.eu.